P 04
P 05

PŮDORYS

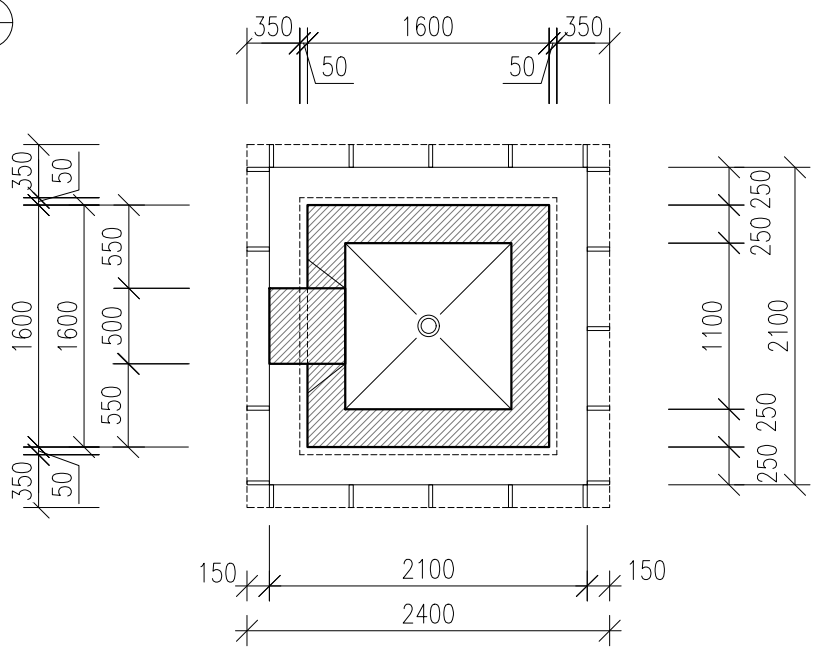

P 04
P 05

ŘEZ

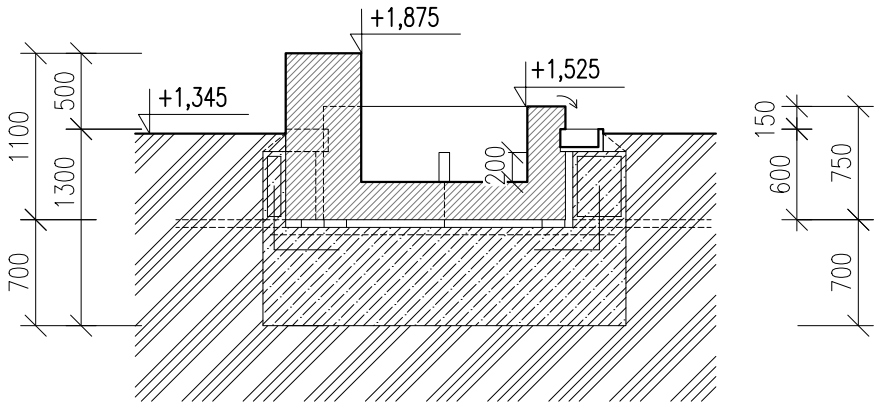

LEGENDA MATERIÁLŮ

- KÁMEN – PÍSKOVEC
- BETON PROSTÝ
- ZEMINA PŮVODNÍ

POZNÁMKA:

- SRAŽENÉ HRANY
- VODNÍ TRYSKA A OSVĚTLENÍ VE DNĚ KAŠNY, PŘÍPRAVU PRO VEDENÍ KABELŮ A VODOVODNÍHO POTRUBÍ V ZÁKLADECH ŘEŠIT NA MÍSTĚ
- POPIS VE VÝPISU OSTATNÍCH VÝROBKŮ
- VÝROBA JEDNOTLIVÝCH PRVKŮ MŮŽE BÝT ZAHÁJENA AŽ PO OVĚŘENÍ SKUTEČNÝCH ROZMĚRŮ
- POVRCH BUDE OPATŘEN NANOHYDROFOBIZACÍ
- SVISLOU PRACOVNÍ SPÁRU PROVIZORNĚ VYPLNIT NAPŘ. POLYSTYRENEM
- VODOROVNOU PRACOVNÍ SPÁRU ODVODNIT DO PŘILEHLÉHO TERÉNU

±0,000=234,62

	HLAVNÍ PROJEKTANT	ZODPOV. PROJEKTANT	VYPRACOVAL	INAD, spol. s r.o. Rybkova 4 602 00 Brno tel./fax: 541244589 e-mail: info@inad.cz	
	ING. ARCH. M. MIKŠÍK	ING. ARCH. M. MIKŠÍK	ING. ARCH. T. HOZOVÁ		
OBJEDNATEL: BISKUPSTVÍ BRNĚNSKÉ				DATUM	LEDEN 2017
NÁZEV STAVBY: REVITALIZACE ZAHRAD NKP PETROV				FORMÁT	A4
				STUPEŇ	DSP/DPS
				MĚŘÍTKO	1 : 50
ARCHITEKTONICKO STAVEBNÍ ŘEŠENÍ				ZAK. Č.	16007
VÝKRES: SCHÉMA – VODNÍ PRVEK				ČÍSLO PARÉ:	ČÍSLO VÝKRESU: D.1.1.27